Інструкція по використанню лабораторних макетів

1. Розпакуйте вміст архіву у будь-яку папку на комп'ютері. В архіві знаходиться файл ядра Labs.exe та файли лабораторних макетів із розширенням .dll. Увага деякі комп'ютери можуть бути налаштовані таким чином, що системні файли із розширенням .dll у провіднику на відображаються, тому ви побачите лише файл Labs.exe. На працездатність програмного забезпечення це не пливає жодним чином.

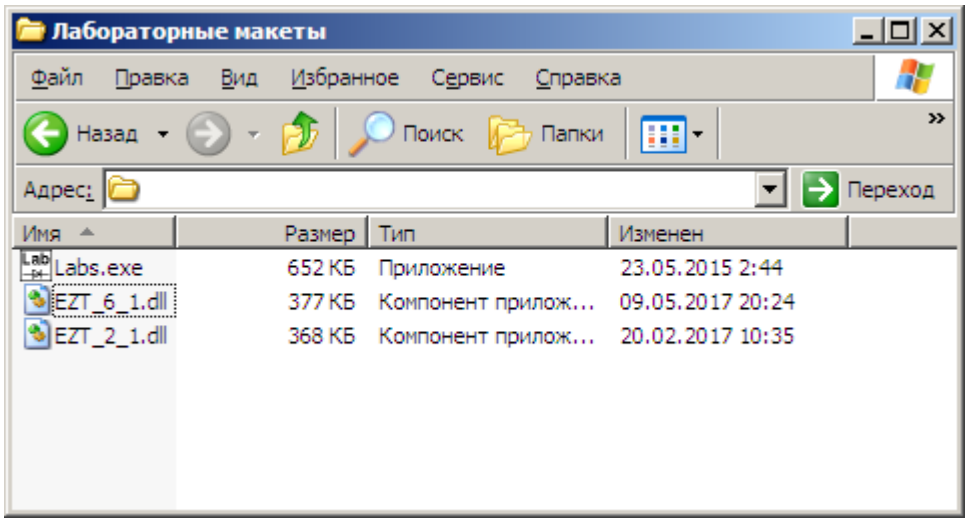

2. Запустіть файл Labs.exe. При запуску з'явиться вікно у якому необхідно обрати необхідну лабораторну роботу.

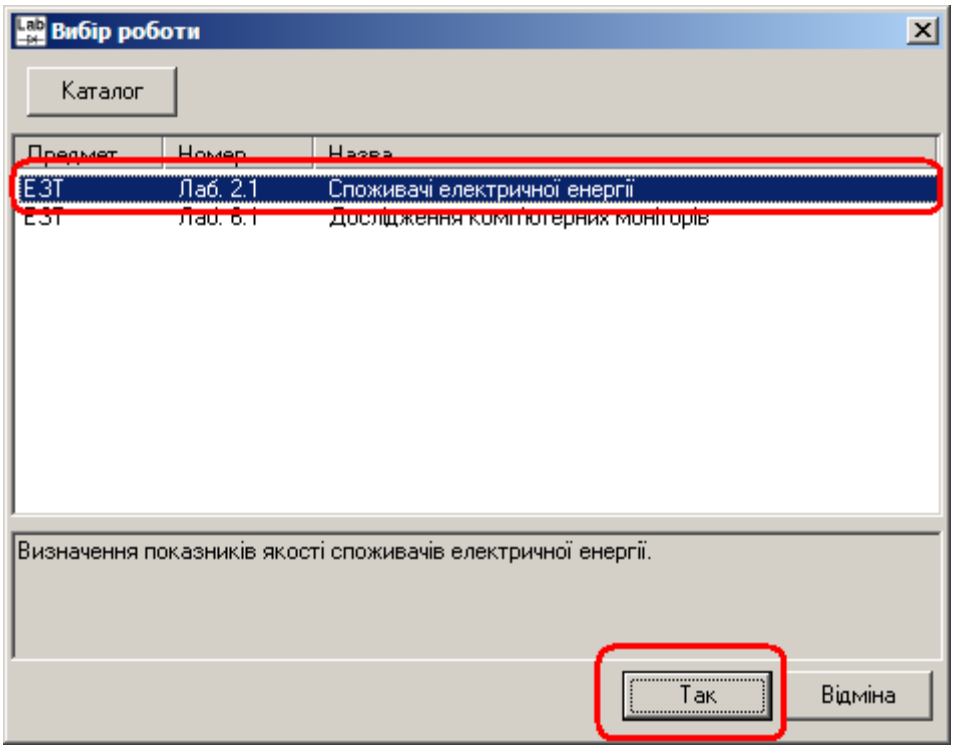

3. Після цього відкриється вікно лабораторного макету.

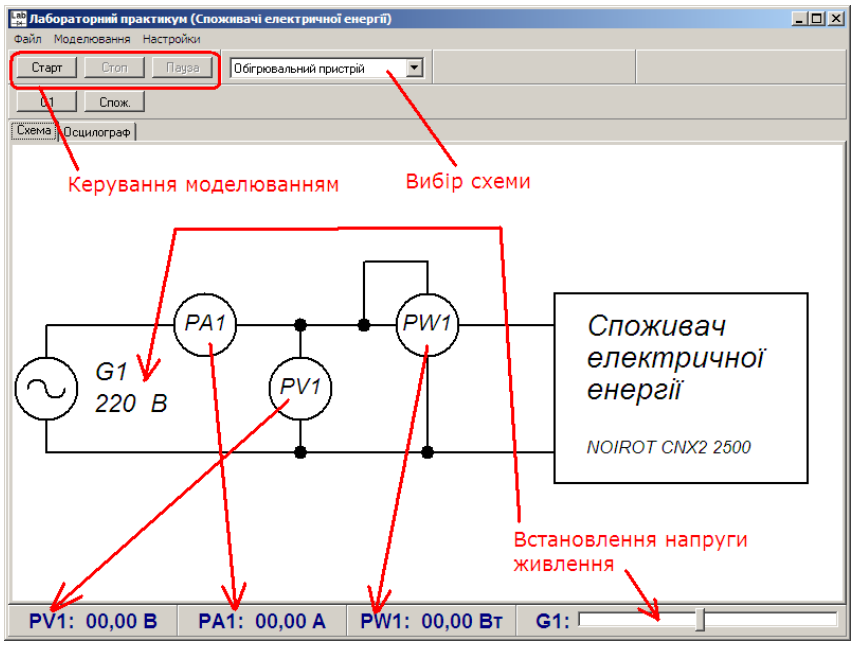

4. Перевірте номер лабораторного макету. Він повинен відповідати номеру вашого списку по журналу.

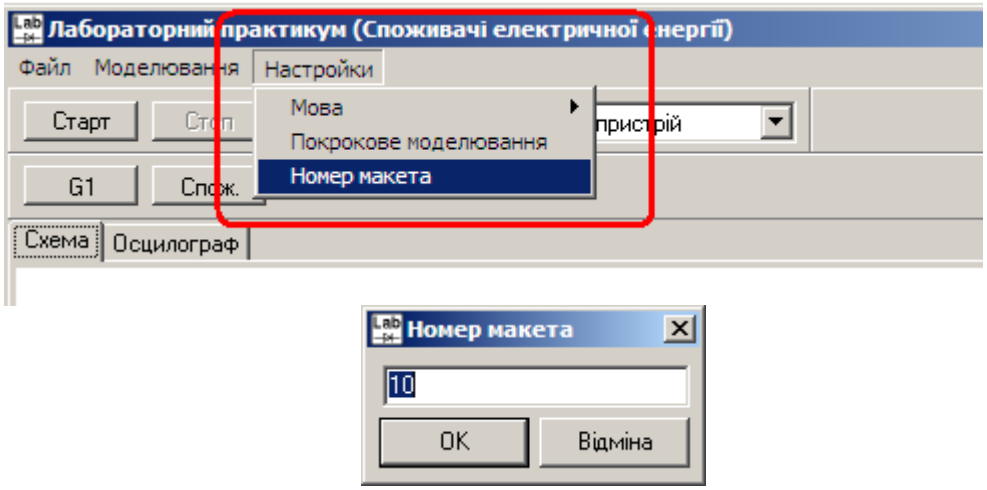

Номер макету зберігається у реєстрі Windows. Якщо ви змінили номеру макету необхідно перезапустити програму.

5. Оберіть необхідну схему на натисніть на кнопку «Старт». Про початок моделювання з'явиться відповідний напис на панелі

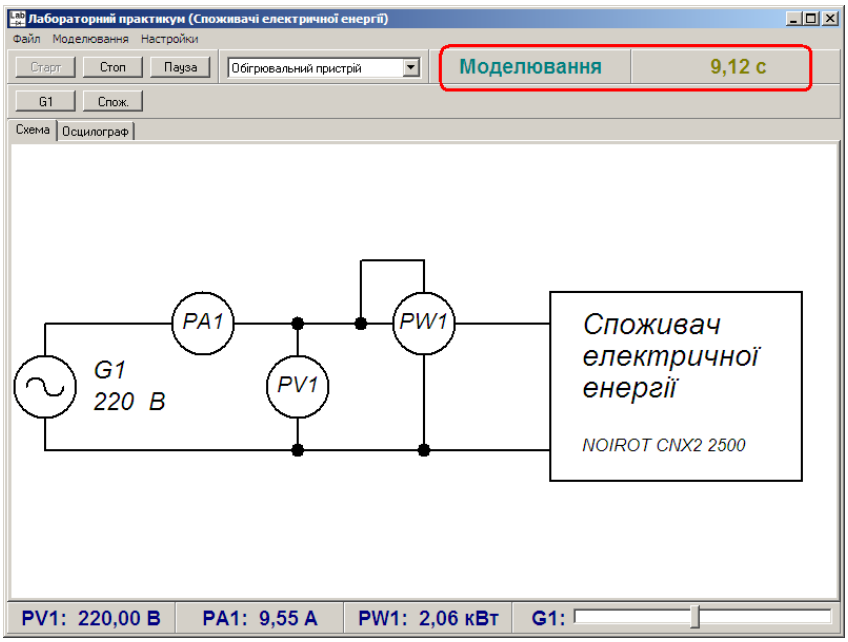
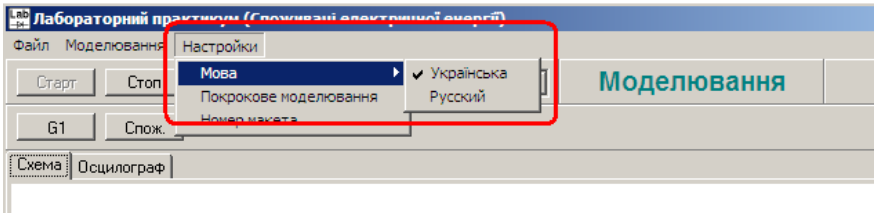
6. Після виконання досліджень закрийте лабораторний макет або виберіть іншу лабораторну роботу через меню «Файл → Обрати роботу». При необхідності ви можете змінити мову програми через меню «Настройки → Мова»